RISK CAPTUR

BU602S

Caractéristiques principales / Hauptmerkmale

- 6 Mega Pixel
- Motorized 3,6-10mm F1.4 lens
- Advanced P-iris
- True WDR 110 dB
- IK10 - IP66/IP67
- Adaptive IR LED => 30m
- -40°C PoE+

Risk Captur présente sa nouvelle caméra IP antivandale à compression H.265. Elle offre une qualité d'image de 6 MP avec des fonctions "focus zoom", et True WDR. Disponible en version extérieure, elle est appropriée à la surveillance urbaine, d'aéroports, et de bâtiments, ... Les fonctions True WDR et Adaptative IR permettent d'avoir une image claire et nette malgré des variations des conditions de luminosité. IK10, IP66, de -40°C à 60°C, rend la caméra idéale pour toutes les conditions de travail.

Technologie H.265

Cette technologie, qui est un nouveau format de compression, permet de réduire la charge des flux vidéos de 25 à 50%, tout en conservant la très bonne qualité de l'image. Ainsi, le dimensionnement des switchs et des disques durs de stockage sont à moindre coût, sans négliger la qualité des images, ni la durée de stockage.

Ultra Low Light

Grâce à son capteur à haute sensibilité, il est possible de capturer des images de très bonne qualité, dans des conditions de très faible luminosité: celles-ci peuvent-être inférieure à 0,01 lux.

Technologie Adaptative IR

Grâce aux LEDs adaptives IR à technologie avancée, celles-ci s'adaptent à la distance de la cible visualisée, et également à l'angle d'ouverture de l'objectif. Ainsi la lumière IR est diffusée de manière homogène dans l'ensemble de l'image et évite le phenomène de sur-exposition de la cible quand celle-ci est proche de la caméra.

Risk Captur präsentiert seine neue vandalensichere IP-Kamera mit H.265-Komprimierung. Die bietet Bildqualität mit 6 MP, Funktionen wie "Fokus Zoom" und True WDR. Entwickelt für Außenbereich, macht von diese Kamera, eine gute lösung für Stadt, Flughäfen, und Gebäude überwachung. Seinen True WDR und Smart IR Funktionen ermöglichen den Einsatz in ständig wechselnden Lichtverhältnisse und bietet gleichzeitig ein klares Bild. IK10, IP66, -40 ° C bis 60 ° C, machen die Kamera ideal für alle Bedingungen.

H265 Technologie

Diese neue Komprimierungsformat Technologie, reduziert die Belastung von 25 auf 50%, während Video-Streams die hohe Qualität des Bildes erhalten bleibt. Somit ermöglicht die Dimensionierung von Switsch und Festplatten erhebliche Einsparungen, ohne die Qualität der Bilder zu vernachlässigen, oder die Dauer der Speicherung.

Ultra Low Light

Dank seinem hoher Empfindlichkeit Bildwandler, ist es möglich, sehr guter Qualität Bilder zu erfassen, bei sehr niedrige Helligkeit: letztere kann weniger als 0,01 Lux sein.

Technologie Adaptative IR

Das intelligente adaptiv IR hat den Vorteil, sich an die Entfernung des Objekts im Sichtfeld anzupassen können und ebenfalls an der Öffnungswinkel des Objektivs.
So ist das IR Licht auf homogene Weise in Gesamtheit des Bildes verbreitet und vermeidet den phenomène von Überbelichtung des Zieles wenn diese, nah von der Kamera ist.

RISK CAPTUR
est une marque de Risk'Expert
63, rue d'Hollerich
L 1741 Luxembourg
Tél: +352 26 19 02 74

L'offre globale dédiée à vos risques

www.riskexpert.lu
contact@riskexpert.lu

Spécifications / Technische Datten

Informations générales / Productmerkmale

Capteur d'images	Bildsensor	CMOS 1/1.8" 6MP
Minimun d'illumination	Mindestbeleuchtung	N&B / Schwarz & Weiß: 0 Lux Couleur / Farbe: 0.1 Lux
Objectif	Objektiv	Motorisé (3.6 à 10mm, F1.4)
Type d'iris	Blende	P-Iris
Fonction Jour/Nuit	Tag/Nacht Funktion	Yes
Portée Led IR	IR Strahler Reichweite *	=> 30m
Modèle d'IR	IR Strahler type	Adaptive IR
Filtre IR mécanique	mechanischer Filter	Yes
Fonction WDR	WDR Funktion	True WDR
Paramètres images	Bilder parameter	Brightness, Contrast, Saturation, Sharpness, Mirror, Flip, Day/Night, Anti-flicker,AWB

Vidéo / Video

Compression	Kompression	H.265/H.264/M-JPEG
Flux	Stream	3 flux
Qualité	Qualität	VBR/CVBR
Fréquence d'images VS résolution	Bildrate VS Auflösung	Maximum 2592x1944 30 fps

Réseau / Netzwerk

Interface	Anschlüsse	10/100/1000 Mbps Ethernet, RJ-45
Protocoles supportés	Unterstützte Protokolle	HTTPS, TCP/IP, UDP, RTP, RTSP, FTP, SMTP, DHCP, DNS, DDNS, NTP, uPnP, ONVIF, IPv4/v6, SNMP
Sécurité	sicherheit	Multi-level passwords/HTTP encryption

Connecteur E/S / Ein/Ausgänge Anschlussklemmen

Port audio E/S	Audio Ein/Ausgänge	Jack 3,5mm 1/1
E/S logique	Alarm Ein/Ausgänge	1/1
Port carte micro SD	MicroSD Kartensteckplatz	1

Gestion d'événements / Event Management

Déclancheur d'événement	Ereignisauslöser	Motion detection, DI , Sabotage
Notifications	Mitteilung	Trigger alarm output, email/ FTP and record Snapshot/video to Network storage or SD card
Pre/Post enregistrement	Pre/Post Aufnahme	Yes / Yes

Electricité / Elektrisch

Us (par connecteur)	Betriebspannung	12Vdc / 24 Vac
POE	Power-over-Ethernet	IEEE 802.3at (PoE+)

Domaine d'utilisation / Einsatzgebiet

Température	Einsatztemperatur	-40°C => 60°C
Humidité relative	Luftfeuchte	90%
Certification	Zertifizierungen	CE/FCC
Corps	Gehaüse	IK10, IP66/IP67

Conditionnement / Verpackung

Poids net	Gewicht	2 kg

*Die Reichweite der integrierten IR-LED's ist stark abhängig vom Einsatzort und von der Umgebung. Stark absorbierende Flächen wie z.B. dunkle, raue Strukturen (Boden, Rasen oder Asphalt) können zu einer deutlichen Verringerung der maximalen Reichweite führen.

N = Non / Nein => signifie jusqu'à

Dimensions / Abmessungen

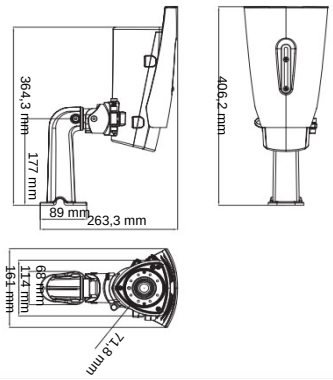

Information pour la commande / Bestellangaben

- BU602S

RISK CAPTUR
est une marque de Risk'Expert
63, rue d'Hollerich
L 1741 Luxembourg
Tél: +352 26 19 02 74

L'offre globale dédiée à vos risques

www.riskexpert.lu
contact@riskexpert.lu